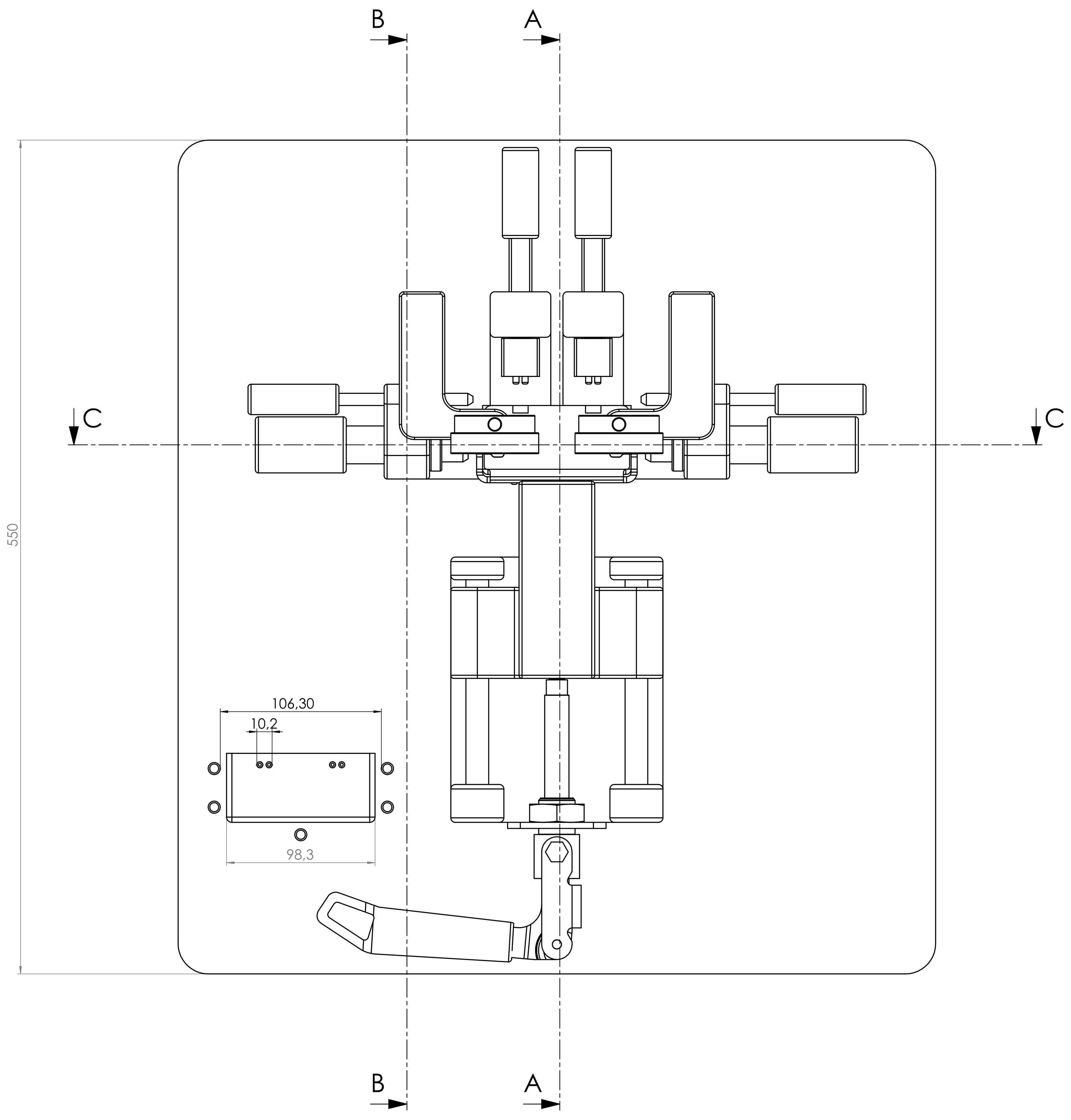

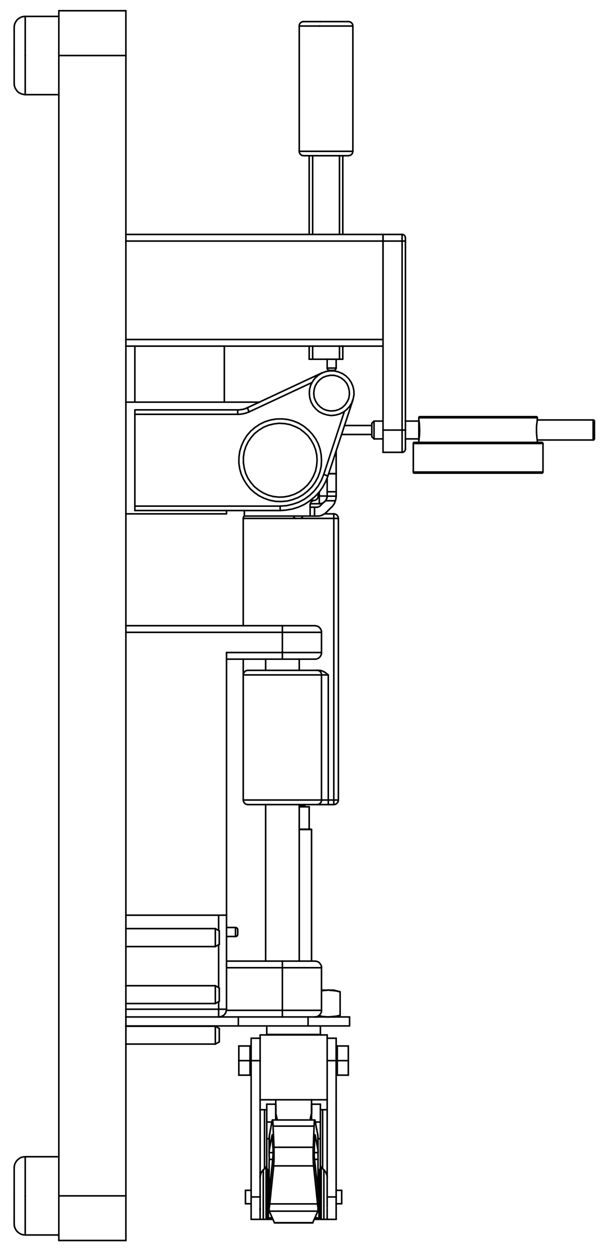

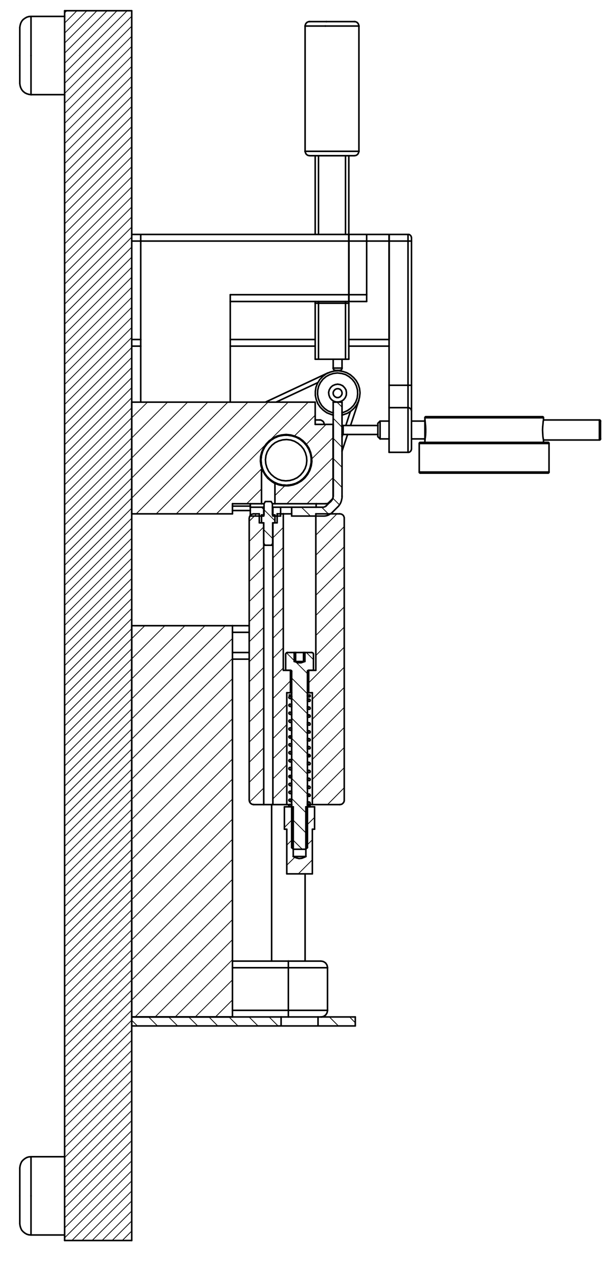

A-A

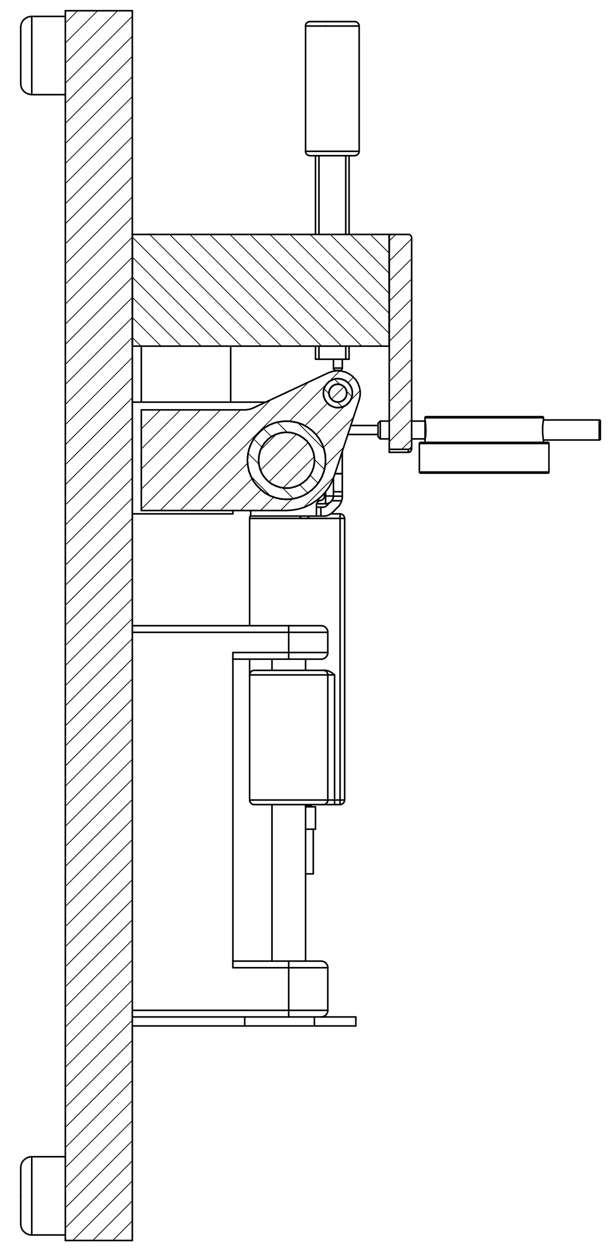

B-B

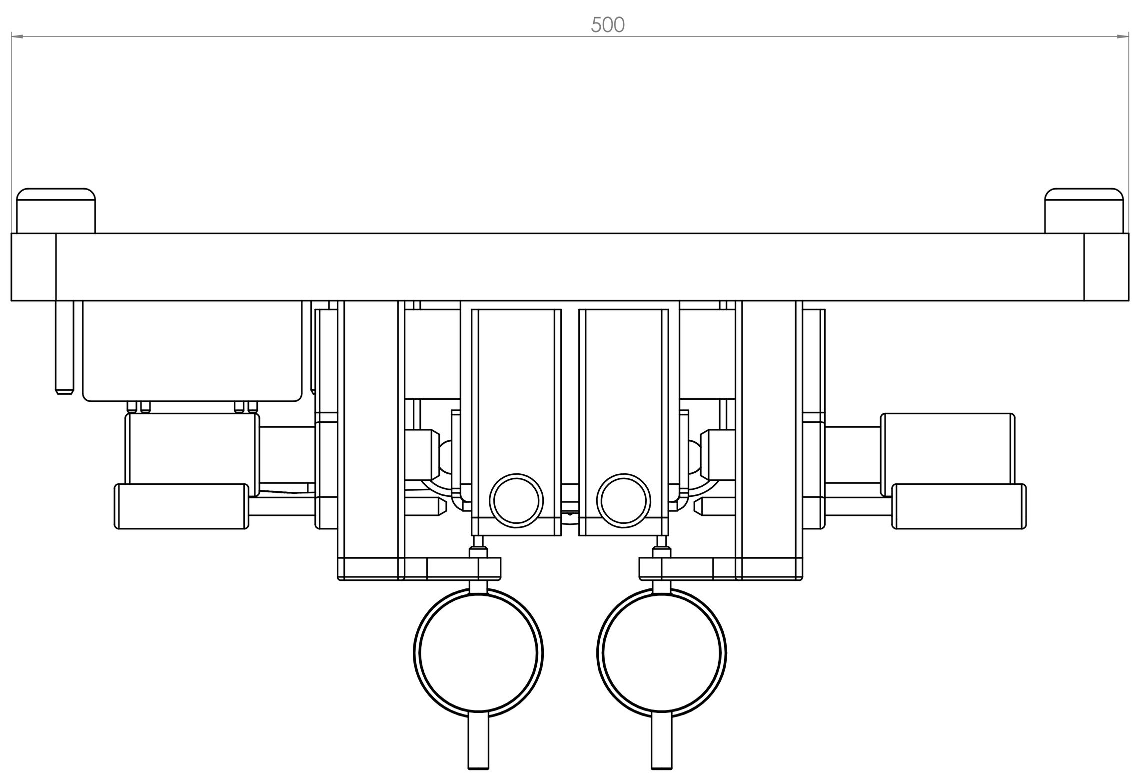

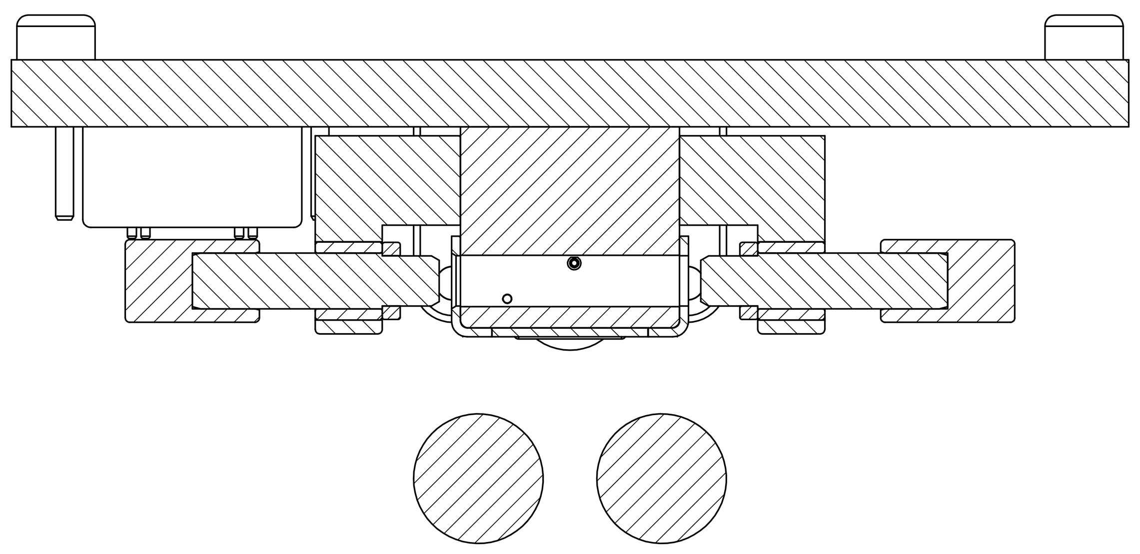

C-C

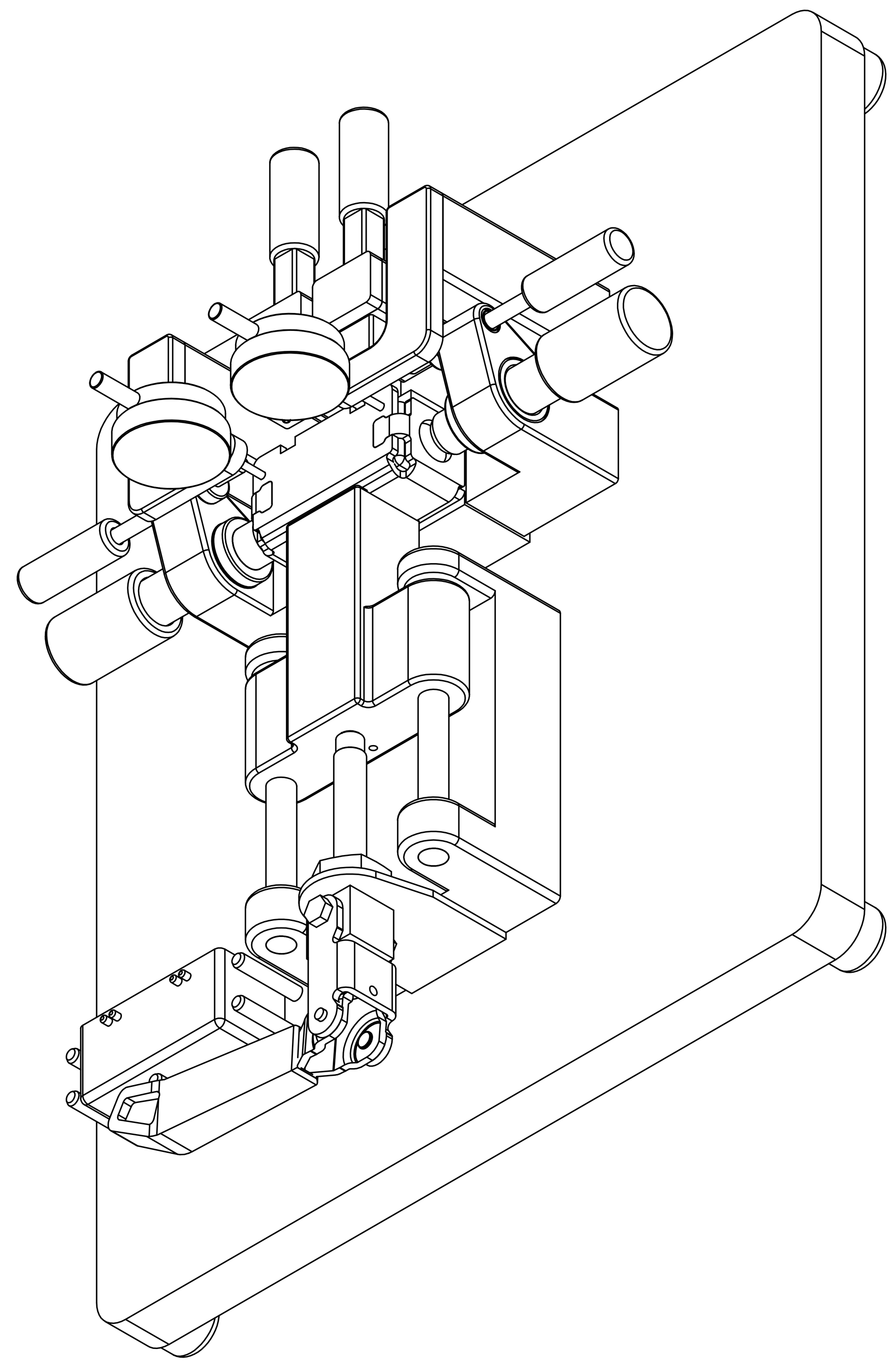

Verwendungsbereich

Oberfläche

Härte

Schutzvermerk nach DIN 34 beachten !

Für diese Zeichnung wird jedlicher Rechtsschutz in Anspruch genommen. Sie darf unerlaubt weder kopiert, vervielfältigt oder Dritten mitgeteilt noch anderweitigt missbraucht werden und bleibt unser Eigentum.

Druckdatum 19.06.2011

Werkstückkanten -0,5 +0,5

Zul. Abw.
Oberflächen nach DIN ISO 1302
Algemeintoleranzen nach DIN ISO 2768-mH

Maßstab 1:2
Gewicht xxx g
Format A0

Werkstoff, Halbzeug
Rohteil-Nr.
Modell- oder Gesenk-Nr. nach Stückliste/Einzelteilzeichnung

		Datum	Name
h			
g	Bearb.	19.06.2011	STB
f	Gepr.	19.06.2011	RR
e	Norm		
d			
c			
b			
a			
Zust	Änderung	Datum	Name

www.sr-praezision.de

Beschreibung
XXXXXXXXXXXXX

Zeichnungsnummer
absecken bohrung 98
Standard

Blatt
Bl.

Ursprung C:\Dokumente und Einstellungen\Peter\Desktop\sr-ms-10001-1\